SJF 2942
SJF 3598
SJF 4914

Patent nr. 18798

Bekjendtgjørelse fra patentkommissionen.

Saaapparat for skogfrø.

Landhandler E. Kokkin av Aasta, Østerdalen.

(Fuldmægtig: Ingeniør Alfred J. Bryn, Kristiania.)

Patent i Norge fra 14de mai 1908.

Foreliggende opfindelse gaar ut paa et apparat for saaning av skogfrø.

Apparatet er anskueliggjort paa vedlagte tegning, hvor fig. 1 viser apparatet i snit set fra siden, og fig. 2 er et enderids.

Apparatet er bestemt til at kunne paasættes den nedre ende av en hypper, grev, rive eller andet lignende gaardsredskap.

Paa tverstykket a er fæstet en opstaaende tragt b, inde i hvilken anbringes en lignende tragtformet beholder c opdelt i to rum ved hjælp av den vertikale væg d og aapen nedentil ved e og f. I tverstykket a er anordnet et slidestykke g forsynt med et tversgaaende hul h, derover en utskiftbar plate x med et noget mindre hul v, i øiemed at forhindre en avklipning av frø under saaningen, og ved plater med større og mindre hul at regulere frøantallet. Dette hul staar normalt ret under aapningen f paa beholderen c. Ved at snu nævnte beholder kan aapningen e bringes i kommunikation med hullet h, dette i øiemed efter ønske at kunne saa to forskjellige frøsorter fra en og samme beholder c.

Glidestykket g har nedad føring mot den i tverstykket a indlagte plate k, i hvilken er anbragt en aapning l med nedad tiltagende diameter; gjennem dette falder frøene under saaningen ned over det for spredningens skyld opad avrundede tverstykke m. Mellem dette sidste tverstykke og det førstnævnte stykke a anordnes nu vedkommende gaardsredskaps tinder, og foregaar fastklemningen ved hjælp av skruerne n.

Glidestykket g er ved hjælp av strengen o forenet med armen p, som er anbragt et passende stykke oppe paa haandtaket r for at betjenes for haand. Tilbakeføringen av stykket g sker ved hjælp av en fjær s, som er indlagt paa siden av tverstykket a. Apparatets virkemaate er nu følgende: Den i to rum avdelte beholder c anbringes saaledes i tragten b, at det rum, som indeholder den frøsort, man vil saa, kommunicerer med aapningen h i glidestykket g, hvorpaa lokket t tillaases; dette er forsynt med en paa hver side av nævnte væg d nedragende rib u i øimed at fastholde beholderen c i vedkommende stilling.

Et passende antal frø trænger nu ned i hullet h paa glidestykket, og naar dette paavirkes fra armen p, føres disse i hullet indeluttede frø, f. eks. 6, fremover, hvorved en kommunikation med aapningen l finder sted, og frøene falder ned over spredestykket m til jorden. Derpaa nedtrædes frøene i jorden med foten. Før saaningen finder sted, avskrapes mosen med hypperens tinder. Ved denne saaningsmaate undgaaes saahuller, hvorved frøet ikke, som f. eks. ved anvendelsen av saastokker, let gaar i forraadnelse av det i disse huller ansamlede vand.

Det saaledes opkradsede stykke er ogsaa mottagelig for naturlig saaning.

Patentkrav:

1. Saaapparat for skogfrø indrettet til at kunne fæstes paa den nedre ende av skaftet av et grev, en hypper, en rive eller lignende redskap, karakterisert ved, at frøbeholderen er dreibar i sin bæreramme og avdelt i to rum, av hvilke det ene eller det andet efter ønske, ved dreining av frøbeholderen, kan bringes i kommunikation med frøfordelingsapparatets aapning.

2. Ved fordelingsapparatet i det i krav 1 angivne saaapparat den anordning, at der i sliden kan indskiftes plater med større og mindre hul for at regulere frømængden og forhindre dettes avklipning under saaningen.

3. Fæsteindretning for det i krav 1 angivne saaapparat, karakterisert ved et under saaapparatets bærestykke (a) anordnet spredeog klemstykke (m) mellem hvilket og bærestykket, skaftet eller tinderne paa det redskap, hvorpaa apparatet skal fæstes, kan fastklemmes ved hjælp av klemskruer eller lignende.

Offentliggjort i „Norsk Patentblad" nr. 14 for 5te april 1909.

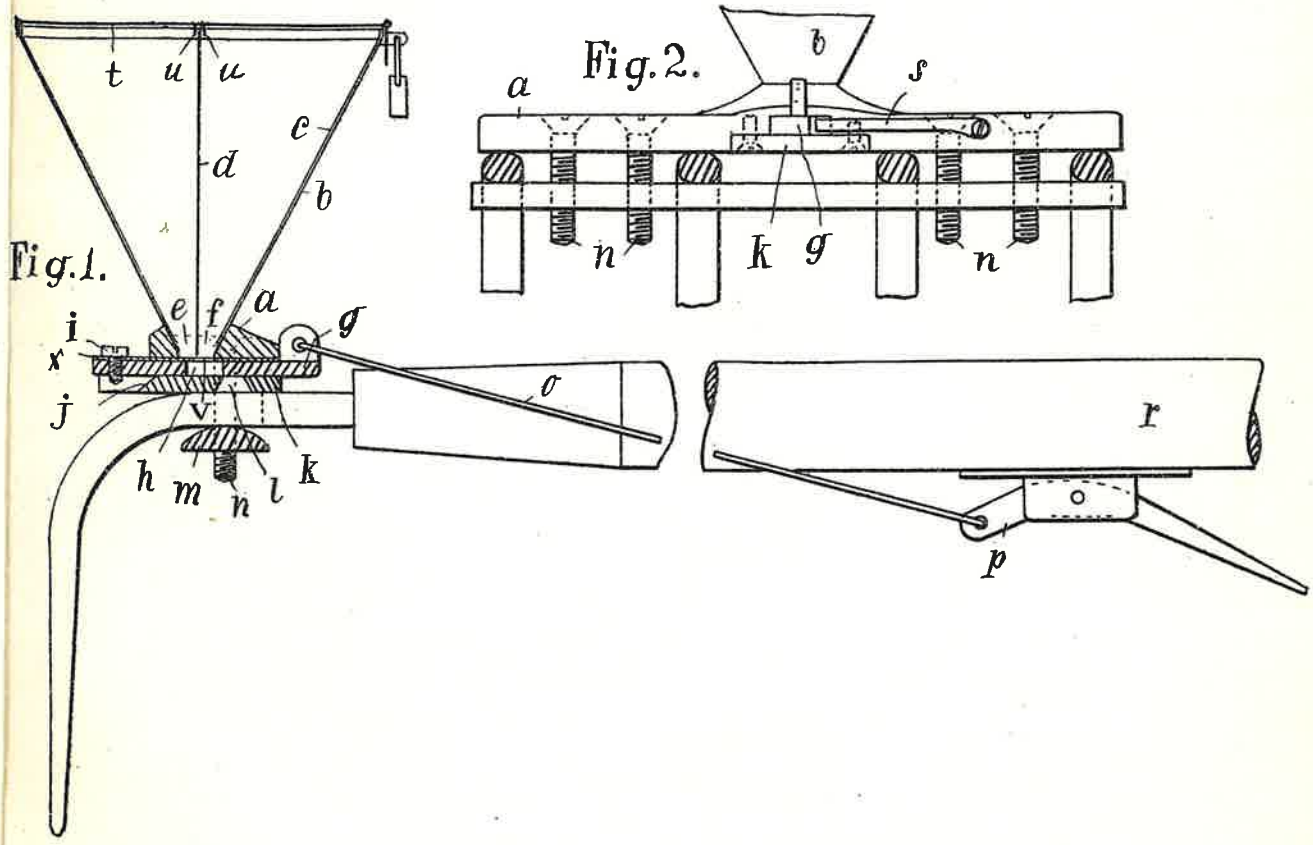
Fig.1.
t
u
u
c
d
b
e
f
a
g
i
x
j
v
h
m
n
l
k
o
Fig.2.
b
a
s
n
k
g
n
r
p